TYPE	SIZE	UNIT STYLE	DIMENSIONS 801-103
SGLD SGLWD	3	PO	Section 801 Effective December 2016 Replaces June 1997

www.blackmer.com

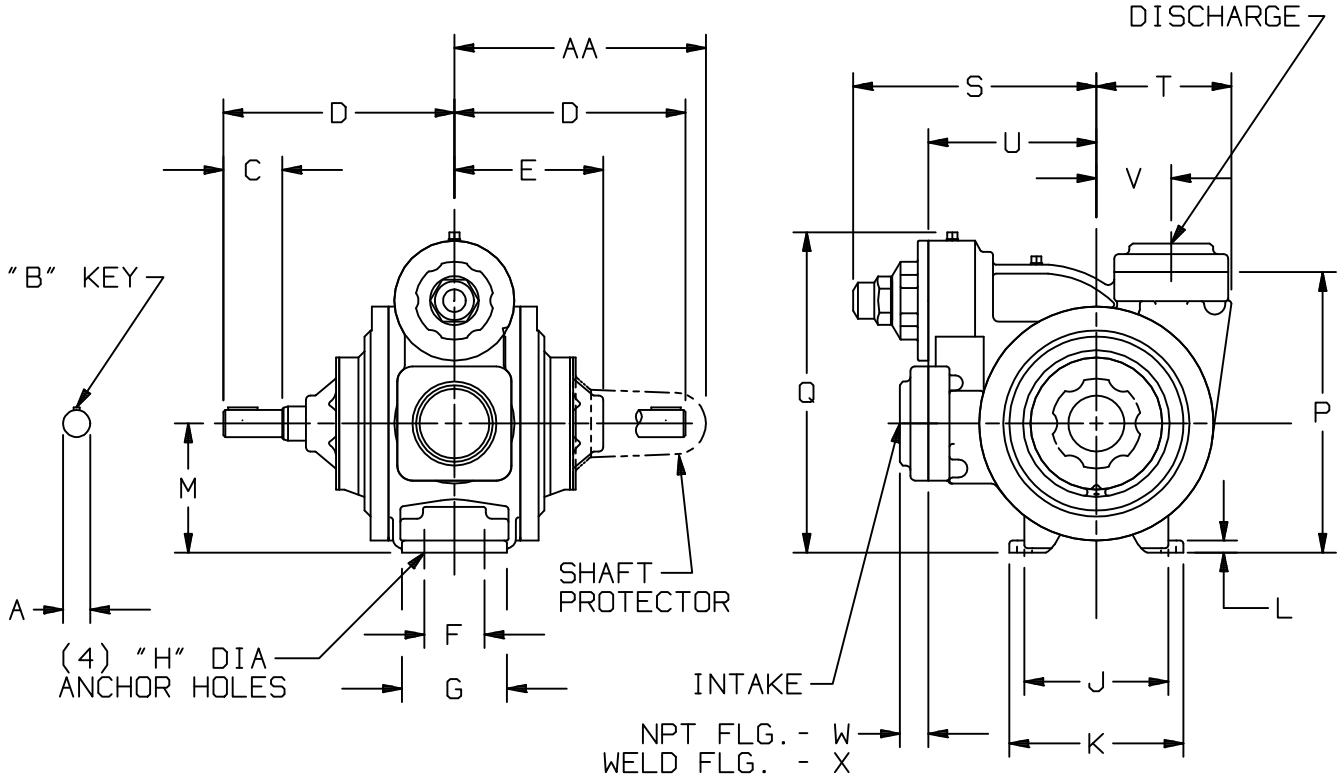

OPTIONAL PIPE CONNECTIONS:
3" NPT FLANGE, NODULAR
3" WELD FLANGE, STEEL

MOTOR			UNITS	DIMENSIONS									
FRAME SIZE				A	B	C	D	E	F	G	H	J	K
			IN	1 1/8	1/4	2 7/16	9 5/8	6 5/16	2 1/2	4 3/8	5/8	6	7 1/4
			MM	28,6	6,4	61,9	244,5	160,3	63,5	111,1	15,9	152,4	184,2
				L	M	N	P	Q	R	S	T	U	V
			IN	1/2	5 3/8	—	11 11/16	13 3/8	—	10 1/4	5 5/8	7	3 1/8
			MM	12,7	136,5	—	269,9	339,7	—	260,4	142,9	177,8	79,4
				W	X	Y	Z	AA	BB	CC	DD	EE	FF
			IN	1 1/2	1 3/16	—	—	10 3/4	—	—	—	—	—
			MM	38,1	30,2	—	—	282,6	—	—	—	—	—
				WEIGHT									
			LBS	160									
			KG	72,6									