Blackmer www.blackmer.com	TYPE	SIZE	UNIT STYLE	DIMENSIONS 801-102
	SGLD	2	PO	Section 801 Effective June 1997 Replaces New

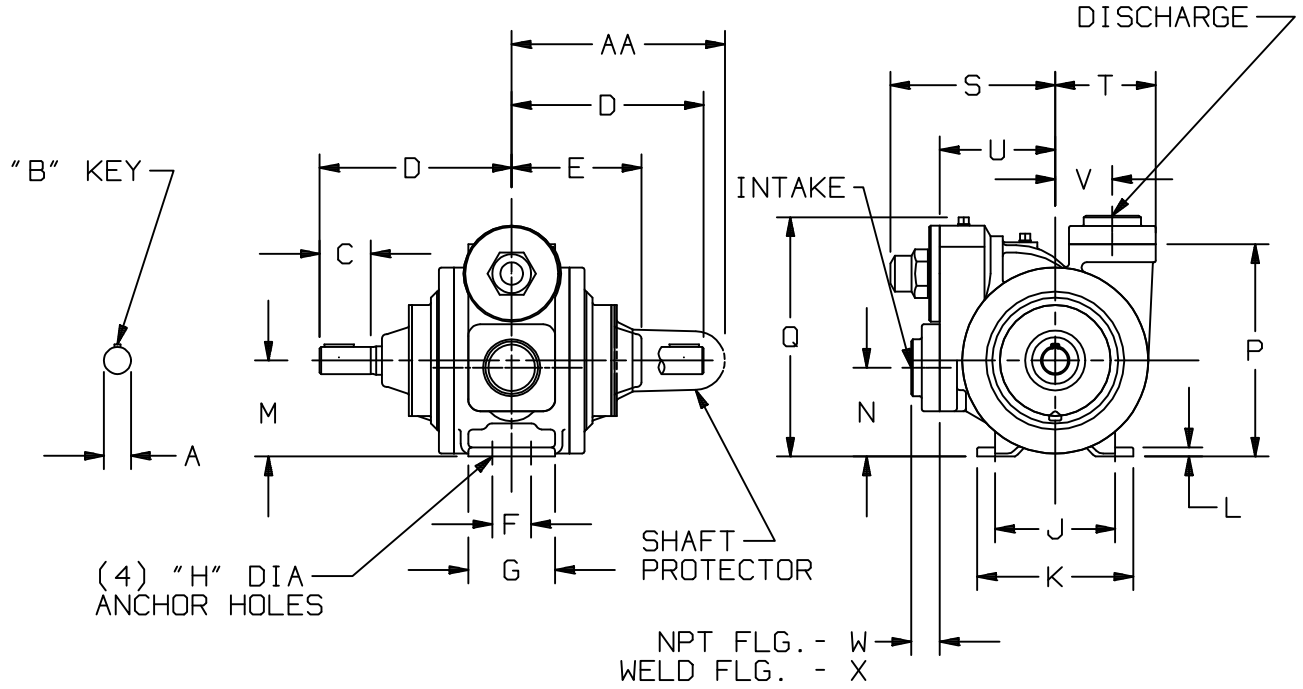

OPTIONAL PIPE CONNECTIONS:
2" NPT FLANGE, NODULAR
2" WELD FLANGE, STEEL

MOTOR			UNITS	DIMENSIONS									
FRAME SIZE				A	B	C	D	E	F	G	H	J	K
			IN	1 1/8	1/4	2 1/4	8	5 7/16	1 5/8	3 5/8	7/16	5	6 1/2
			MM	28,6	6,4	57,2	203,2	138,1	41,3	92,1	11,1	127	165,1
				L	M	N	P	Q	R	S	T	U	V
			IN	3/8	4	3 3/4	8 7/8	10	—	6 7/8	4 3/16	4 13/16	2 3/8
			MM	9,5	101,6	95,3	225,4	254	—	174,6	106,4	122,2	60,3
				W	X	Y	Z	AA	BB	CC	DD	EE	FF
			IN	1 1/8	1 3/16	—	—	8 15/16	—	—	—	—	—
			MM	28,6	30,2	—	—	227	—	—	—	—	—
				WEIGHT									
			LBS	85									
			KG	38,6									